Description of Parts

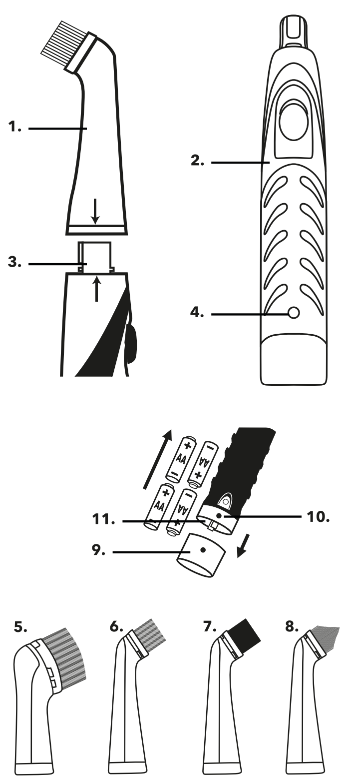

EN

1. Power Cleaning Brush Set
2. Cleaning brush main body
3. Attachment adaptor
4. On/off button
5. Large bristle brush head
6. Small bristle brush head
7. Soft bristle brush head
8. Cone brush head
9. Battery cap
10. Battery cap release buttons
11. Battery slots

FR

1. Kit de brosse de nettoyage électrique
2. Corps principal de la brosse de nettoyage
3. Adaptateur pour accessoire
4. Bouton marche/arrêt
5. Grande tête de brosse
6. Petite tête de brosse
7. Tête de brosse à poils doux
8. Tête de brosse conique
9. Couvercle du compartiment à piles
10. Boutons de déverrouillage du couvercle du compartiment à piles
11. Logements des piles

NL

1. Set elektrische schoonmaakborstels
2. Behuizing van de schoonmaakborstel
3. Hulpstukadapter
4. Aan-uitknop
5. Opzetborstel met grote borstelharen
6. Opzetborstel met kleine borstelharen
7. Opzetborstel met zachte borstelharen
8. Kegelvormige opzetborstel
9. Batterijklep
10. Ontgrendelknoppen van de batterijklep
11. Batterijsleuven

DE

1. Bürstenset zur elektrischen Reinigung
2. Hauptteil der Reinigungsbürste
3. Aufsatzadapter
4. Ein-/Austaste
5. Bürstenkopf mit großen Borsten
6. Bürstenkopf mit kleinen Borsten
7. Bürstenkopf mit weichen Borsten
8. Kegelförmiger Bürstenkopf
9. Batterieabdeckung
10. Entriegelungstasten für die Batterieabdeckung
11. Batteriefächer

ES

1. Juego de cepillos de limpieza eléctricos
2. Cuerpo principal del cepillo de limpieza
3. Adaptador para accesorios
4. Botón de encendido/apagado
5. Cabezal de cepillo de cerdas grandes
6. Cabezal de cepillo de cerdas pequeñas
7. Cabezal de cepillo de cerdas suaves
8. Cabezal de cepillo cónico
9. Tapa de las pilas
10. Botones de liberación de la tapa de las pilas
11. Ranuras para las pilas

IT

1. Set di spazzole elettriche per pulire
2. Unità principale della spazzola elettrica
3. Adattatore
4. Pulsante di accensione/spegnimento
5. Testina a setole grandi
6. Testina a setole piccole
7. Testina a setole morbide
8. Testina conica
9. Coperchio delle batterie
10. Pulsanti di rilascio del coperchio delle batterie
11. Alloggiamenti delle batterie

PL

1. Zestaw elektrycznych szczotek do czyszczenia
2. Główny korpus szczotki do czyszczenia
3. Adapter nasadki
4. Przycisk włączania/wyłączania
5. Duża głowica z włosiem
6. Mała głowica z włosiem
7. Głowica z miękkim włosiem
8. Głowica stożkowa
9. Nasadka akumulatora
10. Przyciski zwalniające pokrywkę baterii
11. Gniazda akumulatora

EN

Please retain instructions for future reference.

Safety Instructions

When using electrical appliances, basic safety precautions should always be followed.
This product is not a toy. Keep out of the reach of children.
Children aged from 8 years and people with reduced physical, sensory or mental capabilities or lack of experience and knowledge can use this appliance, only if they have been given supervision or instruction concerning use of the appliance in a safe way and understand the hazards involved.
Children should be supervised to ensure that they do not play with the appliance.
Unless they are older than 8 and supervised, children should not perform cleaning or user maintenance.
This appliance contains no user serviceable parts, only a qualified electrician should carry out repairs. Improper repairs may place the user at risk of harm.
Do not immerse the appliance in water or any other liquid.
Do not use the appliance for anything other than its intended use.
Take care when equipping accessories with rotating parts as this could cause entrapment.
This appliance is intended for domestic use only. It should not be used for commercial purposes.
CAUTION: Do not use the appliance with hot water or with caustic cleaning agents.

Battery Safety

Do not short-circuit a cell or battery.
Do not store cells and batteries haphazardly in a box or drawer where they may short-circuit each other or be short circuited by other metal objects.
Check that the battery compartment is secure.
Only batteries of the same or equivalent type as those recommended should be used with this product.
Batteries are to be inserted with the correct polarity.
Replace a full set of batteries at any one time.
Remove any batteries from the product when it is not being used for a long period of time to avoid leakage.
Exhausted batteries should be removed from the product to avoid leakage.
In the event of batteries leaking, do not allow any liquid to come into contact with the skin or eyes. If contact has been made, wash the affected area with copious amounts of water and seek medical advice.
Keep batteries out of the reach of children.
Seek medical advice immediately if a cell or battery has been swallowed.
Non-rechargeable batteries should not be recharged.
Rechargeable batteries must be removed from the product before being charged.
Rechargeable batteries should only be recharged under adult supervision.
When possible, remove the battery from the product when not in use.
Exhausted batteries must be removed and disposed of safely.
Do not dispose of batteries in a fire.
Do not crush, puncture, dismantle or otherwise damage the batteries.
Do not expose batteries to heat or fire as they may explode.
Do not mix alkaline, standard (carbon zinc) and rechargeable batteries (nickel hydride).
Do not subject the batteries to mechanical shock.
Do not dispose of batteries in household waste.
To dispose of any batteries, take them to a local recycling station. Contact the local government offices for details.
This product requires 4 x AA batteries (not included).

Care and Maintenance

STEP 1: Wipe the cleaning brush main body with a soft, damp cloth and allow to dry thoroughly.
STEP 2: Rinse the brush heads under warm water. Allow to air dry thoroughly.
NOTE: The cleaning brush and brush heads are not suitable for dishwasher use.
The cleaning brush and brush heads should be cleaned after each use.
WARNING: Never use harsh or abrasive cleaners or detergents to clean the brush set, as this could cause damage.
Do not turn on the cleaning brush whilst carrying out any care or maintenance.
Do not immerse the cleaning brush main body in water or any other liquid.

Instructions for Use
Installing Batteries

STEP 1: Press both battery cap release buttons simultaneously and then remove the battery cap.
STEP 2: Insert 4 x AA batteries (not included) by inserting the batteries to the corresponding symbols found inside the battery compartment and cap.
STEP 3: Replace the battery cap.

Assembling the Power Cleaning Brush Set

STEP 1: Choose the desired brush head.
The large bristle brush head is suitable for cleaning larger surface areas, such as tiles, grout and window frames.
The small bristle brush head is suitable for cleaning grout, plug holes, stovetops and small appliances.
The soft bristle brush head is suitable for cleaning delicate surfaces, such as stainless steel, leather and upholstery.
The cone brush head is suitable for cleaning corners, crevices and other hard-to-reach areas.
STEP 2: Fit the brush head onto the attachment adaptor by lining up the tabs, pushing downwards and turning the brush head in a clockwise direction until it locks in place.

Using the Power Cleaning Brush Set

STEP 1: Dilute a suitable cleaning product (not included) with water following the manufacturer's instructions; apply to the surface that is to be cleaned.
STEP 2: Fit the desired brush head following the instructions in the section entitled 'Assembling the Power Cleaning Brush Set'.
STEP 3: Position the bristles of the brush head against the surface.
STEP 4: Whilst firmly holding the cleaning brush main body, press the on/off button once for a burst of power or slide the on/off button forward to keep cleaning brush switched on.
STEP 5: Slowly move the brush over the surface without applying pressure; the cleaning brush works best when applied lightly to the surface.
STEP 6: Switch off the cleaning brush by sliding the on/off button backwards.
NOTE: Check that the brush head is securely fitted before using the cleaning brush.
WARNING: To avoid contact from splashing of soap or detergent onto the skin and/or eyes, always use rubber gloves and protective eyewear when using the cleaning brush or when installing or removing the brush heads.

Storage

Check that the cleaning brush is cool, clean and dry before storing in a cool, dry place.
Remove batteries during storage to prevent leakage.

Specifications

Product code: LA082718
Batteries: 4 x AA (not included)
Revolutions per minute: 10,000 on 6 V ⎓ power

FR

Lisez attentivement toutes les instructions et conservez-les pour référence ultérieure.

Instructions de sécurité

Lors de l'utilisation d'appareils électriques, des précautions de sécurité de base doivent toujours être prises.
Les enfants de plus de huit ans et les personnes dont les capacités physiques, sensorielles ou mentales sont réduites, ou dont l'expérience et les connaissances sont insuffisantes peuvent utiliser cet appareil, uniquement s'ils sont sous surveillance ou s'ils ont reçu des instructions quant à l'utilisation sûre et s'ils comprennent les dangers potentiels.
Veillez à ce que les enfants ne jouent pas avec l'appareil.
Sauf s'ils sont âgés de plus de 8 ans et sous surveillance, les enfants ne doivent procéder ni au nettoyage ni à la maintenance de l'appareil.
N'utilisez pas l'appareil à d'autres fins que celles pour lesquelles il a été conçu.
Soyez prudent lors de l'assemblage d'accessoires équipés de pièces rotatives, car cela pourrait entraîner un blocage.
Cet appareil est destiné à un usage domestique uniquement.
Il ne doit pas être utilisé à des fins commerciales.
ATTENTION: n'utilisez pas l'appareil avec de l'eau chaude ou des détergents caustiques.

Sécurité de la batterie

Ne court-circuitez pas une cellule ou une pile.
Ne rangez pas les cellules et les piles dans un boîtier ou un tiroir de manière désordonnée, où elles pourraient se court-circuiter ou être court-circuitées par d'autres objets métalliques.
Vérifiez que le compartiment des piles est bien fixé.
Utilisez uniquement des piles du même type ou du même type que celles recommandées avec ce produit.
Les piles doivent être insérées en respectant la polarité.
Remplacez un jeu complet de piles à la fois.
Retirez les piles du produit lorsqu'il n'est pas utilisé pendant une longue période afin d'éviter toute fuite.
En cas de fuite des piles, ne laissez pas le liquide entrer en contact avec la peau ou les yeux. En cas de contact, rincez abondamment la zone touchée avec de l'eau et consultez un médecin.
Tenez les piles hors de portée des enfants.
En cas d'ingestion d'une cellule ou d'une pile, consultez immédiatement un médecin.
Les piles non rechargeables ne doivent pas être rechargées.
N'écrasez, ne percez, ne démontez ou n'endommagez pas les piles.
N'exposez pas les piles à la chaleur ou au feu, car elles pourraient exploser.
Ne mélangez pas des piles alcalines, standard (zinc carbone) et rechargeables (nickel hydrure).
Pour mettre au rebut une batterie, remettez-la à un centre de recyclage local. Pour plus d'informations, veuillez contacter les administrations locales.
Ce produit nécessite 4 piles AA (non fournies).

Entretien et maintenance

ÉTAPE 1: essuyez le corps principal du kit de brosse avec un chiffon doux et humide et laissez sécher complètement.
ÉTAPE 2: rincez les têtes de brosse à l'eau chaude. Laisser sécher complètement à l'air libre.
REMARQUE: la brosse de nettoyage et les têtes de brosse ne passent pas au lave-vaisselle.
La brosse de nettoyage et les têtes de brosse doivent être nettoyées après chaque utilisation.
AVERTISSEMENT: ne pas utiliser de produits agressifs ou abrasifs ni de détergents pour nettoyer le kit de brosse, car cela pourrait l'endommager.
N'allumez pas la brosse de nettoyage pendant les opérations d'entretien et de maintenance.
N'immergez pas le corps principal de la brosse de nettoyage dans l'eau ni dans tout autre liquide.

Instructions d'utilisation
Installation des piles

ÉTAPE 1: appuyez simultanément sur les deux boutons de déverrouillage du couvercle du compartiment à piles, puis retirez le couvercle.
ÉTAPE 2: insérez 4 piles AA (non fournies) en tenant compte des symboles correspondants situés à l'intérieur du compartiment à piles et du couvercle.
ÉTAPE 3: replacez le couvercle du compartiment à piles.

Assemblage du kit de brosse de nettoyage électrique

ÉTAPE 1: choisissez la tête de brosse souhaitée.
La grande tête de brosse est adaptée au nettoyage de grandes surfaces, comme les joints, les carrelages et les cadres de fenêtre.
La petite tête de brosse est adaptée au nettoyage de joints, des prises électriques, des cuisinières et des petits appareils.
La tête de brosse à poils doux est adaptée au nettoyage des surfaces délicates, comme l'acier inoxydable, le cuir et les tissus d'ameublement.
La tête de brosse conique est adaptée au nettoyage des coins, des fentes et autres zones difficiles d'accès.
ÉTAPE 2: pour fixer la tête de brosse sur l'adaptateur pour accessoire, alignez les languettes et poussez vers le bas en tournant la tête de brosse dans le sens des aiguilles d'une montre jusqu'à ce qu'elle s'enclenche.

Utilisation du kit de brosse de nettoyage électrique

ÉTAPE 1: diluez un produit de nettoyage approprié (non fourni) avec de l'eau, en suivant les instructions du fabricant, puis appliquez le mélange sur la surface à nettoyer.
ÉTAPE 2: installez la tête de brosse souhaitée en suivant les instructions de la section intitulée « Assemblage du kit de brosse de nettoyage électrique ».
ÉTAPE 3: placez les poils de la tête de brosse contre la surface.
ÉTAPE 4: tout en maintenant fermement le corps principal de la brosse de nettoyage, appuyez une fois sur le bouton marche/arrêt pour alimenter momentanément la brosse ou faites glisser le bouton marche/arrêt vers l'avant pour que la brosse de nettoyage reste allumée.
ÉTAPE 5: déplacez lentement la brosse sur la surface sans exercer de pression ; la brosse de nettoyage fonctionne mieux lorsqu'elle est appliquée sur la surface de manière non appuyée.
ÉTAPE 6: éteignez la brosse de nettoyage en faisant glisser le bouton marche/arrêt vers l'arrière.
REMARQUE: vérifiez que la tête de brosse est correctement fixée avant d'utiliser la brosse de nettoyage.
AVERTISSEMENT: pour éviter toute éclaboussure de savon ou de détergent sur la peau ou dans les yeux, utilisez toujours des gants en caoutchouc et des lunettes de protection lorsque vous utilisez la brosse de nettoyage ou lorsque vous installez ou retirez les têtes de brosse.

Rangement

Vérifiez que la brosse de nettoyage est froide, propre et sèche avant de la ranger dans un endroit frais et sec.
Retirez les piles pendant le stockage pour éviter toute fuite.

Spécifications

Code produit : LA082718
Piles : 4 x AA (non fournies)
Tours par minute : 10,000 pour une alimentation de 6 V ⎓

NL

Lees alle instructies zorgvuldig door en bewaar deze voor toekomstige raadpleging.

Veiligheidsinstructies

Bij het gebruik van elektrische apparaten moeten altijd de standaard veiligheidsmaatregelen worden opgevolgd.
Kinderen vanaf 8 jaar en mensen met verminderde lichamelijke, zintuiglijke of geestelijke vermogens of met een gebrek aan kennis en ervaring mogen dit apparaat alleen onder toezicht gebruiken of nadat ze instructie hebben ontvangen over het veilig gebruik van het apparaat en als ze de gevaren van het gebruik begrijpen.
Houd toezicht op kinderen om te voorkomen dat ze met het apparaat gaan spelen.
Tenzij ze ouder zijn dan 8 jaar en onder toezicht staan, mogen kinderen geen reinigings- of onderhoudstaken uitvoeren.
Gebruik het apparaat niet voor andere doeleinden dan waarvoor het is bedoeld.
Wees voorzichtig bij het gebruik van accessoires met draaiende onderdelen. Dit kan beknelling veroorzaken.
Dit apparaat is uitsluitend bedoeld voor huishoudelijk gebruik.
Het mag niet worden gebruikt voor commerciële doeleinden.
LET OP: Gebruik het apparaat niet met heet water of met bijtende schoonmaakmiddelen.

Veilig omgaan met accu's

Veroorzaak geen kortsluiting in een cel of batterij.
Bewaar cellen en batterijen niet zomaar in een doos of lade waar ze elkaar kunnen kortsluiten of kortsluiting kan worden veroorzaakt door andere metalen voorwerpen.
Controleer of het batterijcompartiment goed vastzit.
Bij dit product mogen alleen batterijen van hetzelfde of een vergelijkbaar type worden gebruikt.
Batterijen moeten met de juiste polariteit worden geplaatst.
Vervang een volledige set batterijen tegelijkertijd.
Verwijder de batterijen uit het product wanneer het gedurende langere tijd niet wordt gebruikt om lekkage te voorkomen.
Als de batterijen beginnen te lekken, zorg er dan voor dat de lekkende vloeistof niet in contact komt met de huid of ogen. Als dat wel gebeurt, dient u het desbetreffende gebied met veel water te spoelen en een arts te raadplegen.
Houd accu's buiten het bereik van kinderen.
Raadpleeg onmiddellijk een arts als iemand een cel of batterij heeft ingeslikt.
Niet-oplaadbare batterijen mogen niet opnieuw worden opgeladen.
De batterijen mogen niet worden geplet of doorboord, uit elkaar worden gehaald of anderszins worden beschadigd.
Stel accu's niet bloot aan vuur of hitte, want dan kunnen ze exploderen.
Gebruik geen alkalinebatterijen, standaardbatterijen (koolstofzink) en oplaadbare batterijen (nikkelhydride) door elkaar.
Als u een accu wilt weggooien, dient u deze te recyclen via een plaatselijk inleverpunt. Neem voor meer informatie contact op met lokale instanties.
Voor dit apparaat hebt u 4 AA-batterijen nodig (niet meegeleverd).

Verzorging en onderhoud

STAP 1: Veeg de behuizing van de schoonmaakborstel schoon met een zachte, vochtige doek en laat goed drogen.
STAP 2: Spoel de opzetborstels af met warm water. Laat ze goed drogen aan de lucht.
OPMERKING: De schoonmaakborstel en de opzetborstels kunnen niet in de vaatwasmachine.
De schoonmaakborstel en de opzetborstels moeten na elk gebruik worden schoongemaakt.
Waarschuwing: Gebruik nooit agressieve of schurende schoonmaakmiddelen of schuursponsjes om de borstelset schoon te maken, aangezien dit schade kan veroorzaken.
Schakel de schoonmaakborstel niet in tijdens verzorging of onderhoud.
Dompel de behuizing van de schoonmaakborstel niet onder in water of een andere vloeistof.

Gebruiksaanwijzing
Batterijen plaatsen

STAP 1: Druk beide ontgrendelknoppen van de batterijklep tegelijkertijd in en verwijder de batterijklep.
STAP 2: Plaats 4 AA-batterijen (niet meegeleverd) door de batterijen te plaatsen volgens de symbolen in het batterijcompartiment en op de batterijklep.
STAP 3: Plaats de batterijklep terug.

De set elektrische schoonmaakborstels in elkaar zetten

STAP 1: Kies de gewenste opzetborstel.
De opzetborstel met grote borstelharen is geschikt voor het schoonmaken van grotere oppervlakken, zoals tegels, voegen en raamkozijnen.
De opzetborstel met kleine borstelharen is geschikt voor het schoonmaken van voegen, afvoerpluggen, fornuizen en kleine apparaten.
De opzetborstel met zachte borstelharen is geschikt voor het schoonmaken van kwetsbare oppervlakken, zoals roestvrij staal, leer en bekleding.
De kegelvormige opzetborstel is geschikt voor het schoonmaken van hoeken, spleten en andere moeilijk bereikbare gebieden.
STAP 2: Plaats de opzetborstel op de hulpstukadapter door de lipjes uit te lijnen, de opzetborstel naar beneden te duwen en rechtsom te draaien tot deze vastklikt.

De set elektrische schoonmaakborstels gebruiken

STAP 1: Verdun een geschikt schoonmaakproduct (niet meegeleverd) met water volgens de instructies van de fabrikant. Breng het aan op het oppervlak dat moet worden gereinigd.
STAP 2: Bevestig de gewenste opzetborstel volgens de instructies in het gedeelte 'De set elektrische schoonmaakborstels in elkaar zetten'.
STAP 3: Plaats de borstelharen van de opzetborstel tegen het oppervlak.
STAP 4: Houd de behuizing van de schoonmaakborstel stevig vast en druk één keer op de aan-uitknop voor een krachtige schoonmaakbeweging of schuif de aan-uitknop naar voren om de schoonmaakborstel ingeschakeld te houden.
STAP 5: Beweeg de borstel langzaam over het oppervlak zonder druk uit te oefenen. De schoonmaakborstel werkt het best wanneer deze lichtjes over het oppervlak wordt bewogen.
STAP 6: Schakel de schoonmaakborstel uit door de aan-uitknop naar achteren te schuiven.
OPMERKING: Controleer of de opzetborstel stevig vastzit voordat u de schoonmaakborstel gebruikt.
WAARSCHUWING: Om te voorkomen dat zeep of schoonmaakmiddel op de huid en/of in de ogen spat, moet u altijd rubberen handschoenen en een veiligheidsbril dragen wanneer u de schoonmaakborstel gebruikt of de opzetborstels plaatst of verwijdert.

Opbergen

Controleer of de schoonmaakborstel koel, schoon en droog is voordat u deze op een koele, droge plaats opbergt.
Verwijder de batterijen tijdens het opbergen om lekkage

DEEP CLEAN POWER CLEAN SCRUBBER BRUSH

INSTRUCTION MANUAL

KIT DE BROSSE DE NETTOYAGE ÉLECTRIQUE

SET ELEKTRISCHE SCHOONMAAKBORSTELS

BÜRSTENSET ZUR ELEKTRISCHEN REINIGUNG

JUEGO DE CEPILLOS DE LIMPIEZA ELÉCTRICOS

SET DI SPAZZOLE ELETTRICHE PER PULIRE

ELEKTRYCZNE SZCZOTKI DO CZYSZCZENIA

Beldray® at home est 1872

IT MANUALE DI ISTRUZIONI PAP 22 COLLEZIONE DI CARTE

UK ONLY Recycle

FR BAC DE TRI

FR Cet appareil et ses piles se recyclent À DÉPOSER EN MAGASIN ou À DÉPOSER EN DÉCHÈTERIE

Points de collecte sur www.quefairedemesdechets.fr
Privilégiez la réparation ou le don de votre appareil !

Distributed by: / Distribué par: / Gedistribueerd door: / Vertriebshändler: / Distribuido por: / Distribuito da: / Dystrybutor:
UP Global Sourcing UK Ltd.,
Victoria Street, Manchester OL9 0DD. **UK.**
Edmund-Rumpler Straße 5, 51149 Köln. **Germany.**
Made in China.

© Beldray Trademark. All rights reserved.

CD120221/M091222/V3

te voorkomen.

Specificaties

Productcode: LA082718
Batterijen: 4 x AA (niet meegeleverd)
Omwentelingen per minuut: 10,000 bij 6 V ⎓ stroom

Bitte lesen Sie alle Anweisungen sorgfältig durch und bewahren Sie sie zur späteren Verwendung auf. **DE**

Sicherheitshinweise

Bei der Verwendung elektrischer Geräte sind stets die grundlegenden Sicherheitsvorkehrungen zu beachten.
Kinder ab 8 Jahren und Personen mit eingeschränkten körperlichen, sensorischen oder mentalen Fähigkeiten oder mangelnder Erfahrung und Kenntnis dürfen dieses Gerät nur verwenden, wenn sie in die sichere Verwendung des Geräts eingewiesen wurden und sie die damit verbundenen Gefahren verstehen oder überwacht werden.
Kinder müssen beaufsichtigt werden, damit sichergestellt werden kann, dass sie nicht mit dem Gerät spielen.
Kinder dürfen keine Reinigungs- oder Wartungsarbeiten durchführen, es sei denn, sie sind älter als 8 Jahre und werden beaufsichtigt.
Verwenden Sie das Gerät nur für den vorgesehenen Zweck.
Seien Sie vorsichtig, wenn Sie Zubehör mit rotierenden Teilen verwenden. Achten Sie darauf, sich nicht die Finger einzuklemmen.
Dieses Gerät ist nur für den Hausgebrauch vorgesehen. Es sollte nicht für kommerzielle Zwecke verwendet werden.
VORSICHT: Verwenden Sie das Gerät nicht mit heißem Wasser oder mit ätzenden Reinigungsmitteln.

Akkusicherheit

Schließen Sie Zellen oder Batterien nicht kurz.
Lagern Sie Zellen und Batterien nicht willkürlich in einem Karton oder einer Schublade, wo sie sich kurzschließen oder durch andere Metallgegenstände kurzgeschlossen werden können.
Überprüfen Sie, ob das Batteriefach sicher geschlossen ist.
Für dieses Produkt sollten nur Batterien verwendet werden, die dem empfohlenen Batterietyp entsprechen.
Batterien müssen mit der richtigen Polung eingelegt werden.
Tauschen Sie stets alle Batterien auf einmal aus.
Wenn das Produkt längere Zeit nicht verwendet wird, entfernen Sie bitte alle Batterien aus dem Produkt, um ein mögliches Auslaufen zu vermeiden.
Bei undichten Batterien sollten Sie darauf achten, dass die Flüssigkeit nicht mit der Haut oder den Augen in Kontakt kommt. Waschen Sie bei Kontakt den betroffenen Bereich mit reichlich Wasser und holen Sie ärztlichen Rat ein.
Bewahren Sie die Akkus außerhalb der Reichweite von Kindern auf.
Suchen Sie umgehend einen Arzt auf, wenn eine Zelle oder Batterie verschluckt wurde.
Nicht wiederaufladbare Batterien dürfen nicht geladen werden.
Zerdrücken, durchstechen oder zerlegen Sie keine Batterien, und beschädigen Sie sie nicht anderweitig.
Setzen Sie Batterien nicht Hitze oder Feuer aus, da sie sonst explodieren können.
Mischen Sie keine Batterietypen wie Alkali-, Standard- (Zink-Kohle) und aufladbare Batterien (NiMH).
Bringen Sie Batterien zur Entsorgung zu einer örtlichen Recyclingstation. Weitere Informationen erhalten Sie bei den örtlichen Behörden.
Für dieses Produkt sind vier AA-Batterien erforderlich (nicht im Lieferumfang enthalten).

Pflege und Wartung

SCHRITT 1: Wischen Sie den Hauptteil der Reinigungsbürste mit einem weichen, feuchten Tuch ab und trocknen Sie es gründlich.
SCHRITT 2: Spülen Sie die Bürstenköpfe unter warmem Wasser ab. Lassen Sie sie an der Luft vollständig trocknen.
HINWEIS: Die Reinigungsbürste und die Bürstenköpfe sind nicht spülmaschinengeeignet.
Die Reinigungsbürste und die Bürstenköpfe sollten nach jedem Gebrauch gereinigt werden.
WARNUNG: Verwenden Sie zur Reinigung des Bürstensets niemals aggressive oder scheuernde Reinigungsmittel, da sonst Schäden entstehen können.
Schalten Sie die Reinigungsbürste nicht ein, während Sie Pflege- oder Wartungsarbeiten durchführen.
Tauchen Sie den Hauptteil der Reinigungsbürste nicht in Wasser oder andere Flüssigkeiten ein.

Gebrauchsanweisung
Einlegen der Batterien

SCHRITT 1: Halten Sie beide Entriegelungstasten für die Batterieabdeckung gedrückt und nehmen Sie dann die Batterieabdeckung ab.
SCHRITT 2: Legen Sie vier AA-Batterien (nicht im Lieferumfang enthalten) ein, indem Sie die Batterien gemäß den entsprechenden Symbolen im Batteriefach und in der Abdeckung einsetzen.
SCHRITT 3: Setzen Sie die Batterieabdeckung wieder ein.

Zusammenbau des Bürstensets zur elektrischen Reinigung

SCHRITT 1: Wählen Sie den gewünschten Bürstenkopf. Der Bürstenkopf mit großen Borsten eignet sich für die Reinigung größerer Flächen, wie Fliesen, Fugen und Fensterrahmen.
Der Bürstenkopf mit kleinen Borsten eignet sich zur Reinigung von Fugen, Abflüssen, Herdplatten und Kleingeräten.
Der Bürstenkopf mit weichen Borsten eignet sich für die Reinigung empfindlicher Oberflächen, wie Edelstahl, Leder und Polster.
Der kegelförmige Bürstenkopf eignet sich für die Reinigung von Ecken, Ritzen und anderen schwer erreichbaren Stellen.
SCHRITT 2: Setzen Sie den Bürstenkopf auf den Aufsatzadapter, indem Sie die Laschen ausrichten, nach unten drücken und den Bürstenkopf im Uhrzeigersinn drehen, bis er einrastet.

Verwendung des Bürstensets zur elektrischen Reinigung

SCHRITT 1: Verdünnen Sie ein geeignetes Reinigungsmittel (nicht im Lieferumfang enthalten) mit Wasser gemäß den Anweisungen des Herstellers. Tragen Sie es auf die zu reinigende Oberfläche auf.
SCHRITT 2: Bringen Sie den gewünschten Bürstenkopf gemäß den Anweisungen im Abschnitt „Zusammenbau des Bürstensets zur elektrischen Reinigung“ an.
SCHRITT 3: Setzen Sie die Borsten des Bürstenkopfes auf die Oberfläche.
SCHRITT 4: Während Sie den Hauptteil der Reinigungsbürste festhalten, drücken Sie die Ein-/Austaste einmal, um einen Energieschub zu erhalten oder schieben Sie die Ein-/Austaste nach vorne, um die Reinigungsbürste eingeschaltet zu lassen.
SCHRITT 5: Bewegen Sie die Bürste langsam über die Oberfläche, ohne Druck auszuüben. Die Reinigungsbürste funktioniert am besten, wenn sie leicht auf der Oberfläche aufliegt.
SCHRITT 6: Schalten Sie die Reinigungsbürste aus, indem Sie die Ein-/Austaste nach hinten schieben.
HINWEIS: Vergewissern Sie sich vor der Verwendung der Reinigungsbürste, dass der Bürstenkopf sicher befestigt ist.
WARNUNG: Um Kontakt durch Spritzer von Seife oder Reinigungsmittel auf die Haut und/oder in den Augen zu vermeiden, tragen Sie bei der Verwendung der Reinigungsbürste oder beim Ein- und Ausbau der Bürstenköpfe immer Gummihandschuhe und eine Schutzbrille.

Aufbewahrung

Vergewissern Sie sich, dass die Reinigungsbürste abgekühlt, sauber und trocken ist, bevor Sie sie an einem kühlen, trockenen Ort aufbewahren.
Entfernen Sie die Batterien während der Lagerung, um ein Auslaufen zu verhindern.

Technische Daten

Produkt-Code: LA082718
Batterien: 4 x AA-Batterien
(nicht im Lieferumfang enthalten)
Umdrehungen pro Minute: 10,000 bei 6 V ⎓ Leistung

Lea todas las instrucciones detenidamente y consérvelas por si hiciera falta consultarlas en un futuro. **ES**

Instrucciones de seguridad

Siga siempre las precauciones básicas de seguridad al usar aparatos eléctricos.
Pueden utilizar este dispositivo niños mayores de 8 años y personas con capacidades físicas, sensoriales o mentales reducidas o con falta de conocimiento y experiencia, solo bajo supervisión o mientras se les enseña a usar el dispositivo de forma segura y entendiendo los riesgos que conlleva.
Evite que los niños jueguen con el dispositivo.
A menos que sean mayores de 8 años y estén bajo supervisión, los niños no deben realizar tareas de limpieza ni labores de mantenimiento.
No utilice el dispositivo para ningún otro uso que no sea el previsto.
Tenga cuidado al equipar accesorios con piezas giratorias, ya que existe el riesgo de aprisionamiento.
Este dispositivo está diseñado exclusivamente para el uso doméstico. No debe utilizarse para fines comerciales.
PRECAUCIÓN: No utilice el dispositivo con agua caliente ni con productos de limpieza corrosivos.

Seguridad de las pilas/batería

No produzca ningún cortocircuito en la pila o la batería.
No almacene las pilas ni las baterías de forma descuidada en una caja o cajón donde puedan producirse cortocircuitos entre ellas o a causa de otros objetos metálicos.
Compruebe que el compartimento de las pilas esté bien cerrado.
Con este producto solo se deben utilizar pilas del mismo tipo o equivalentes a las recomendadas.
Las pilas se deben insertar con la polaridad correcta.
Sustituya el juego completo de pilas a la vez.
Retire las pilas del producto cuando no se vaya a utilizar durante un largo período de tiempo para evitar fugas.
En caso de fugas en las pilas, no permita que el líquido entre en contacto con la piel o los ojos. Si se produce contacto, lave el área afectada con abundante agua y acuda a un médico.
Mantenga las baterías o pilas fuera del alcance de los niños.
Si esto ocurre, consulte inmediatamente al médico.
Las pilas no recargables no deben recargarse.
No aplaste, perfore, desmonte ni dañe de otro modo las pilas.
No exponga las baterías o pilas al calor o al fuego, ya que podrían explotar.
No mezcle pilas alcalinas, estándar (zinc-carbono) y recargables (níquel-hidruro).
Para desechar las pilas, llévelas a una estación de reciclaje local. Póngase en contacto con las oficinas del gobierno local para obtener más detalles.
Este producto requiere 4 pilas AA (no incluidas).

Cuidados y mantenimiento

PASO 1: Limpie el cuerpo principal del cepillo de limpieza con un paño suave y húmedo, y deje que se seque completamente.
PASO 2: Enjuague los cabezales del cepillo con agua caliente. Déjelos secar al aire completamente.
NOTA: Ni el cepillo de limpieza ni los cabezales del cepillo son aptos para el lavavajillas.
El cepillo de limpieza y los cabezales del cepillo deben limpiarse después de cada uso.
ADVERTENCIA: No utilice nunca productos de limpieza ni detergentes fuertes o abrasivos para limpiar el juego de cepillos, ya que podría dañarlo.
No encienda el cepillo de limpieza mientras esté realizando tareas de cuidado o mantenimiento.
No sumerja el cuerpo principal del cepillo de limpieza en agua ni en ningún otro líquido.

Instrucciones de uso
Instalación de las pilas

PASO 1: Pulse los dos botones de liberación de la tapa de las pilas simultáneamente y, a continuación, quite la tapa de las pilas.
PASO 2: Inserte 4 pilas AA (no incluidas) según los símbolos correspondientes que se encuentran dentro del compartimento y la tapa de las pilas.
PASO 3: Vuelva a colocar la tapa de las pilas.

Montaje del juego de cepillos de limpieza eléctricos

PASO 1: Elija el cabezal de cepillo deseado.
El cabezal de cepillo de cerdas grandes es adecuado para limpiar superficies más grandes, como azulejos, juntas y marcos de ventanas.
El cabezal de cepillo de cerdas pequeñas es adecuado para limpiar juntas, desagües de fregadero, hornillas y dispositivos pequeños.
El cabezal de cepillo de cerdas suaves es adecuado para limpiar superficies delicadas, como acero inoxidable, cuero y tapicería.
El cabezal de cepillo cónico es adecuado para limpiar rincones, grietas y otras zonas de difícil acceso.
PASO 2: Coloque el cabezal del cepillo en el adaptador para accesorios. Para ello, alinee las pestañas, empuje hacia abajo y gire el cabezal del cepillo en el sentido de las agujas del reloj hasta que encaje en su sitio.

Uso del juego de cepillos de limpieza eléctricos

PASO 1: Diluya un producto de limpieza adecuado (no incluido) en agua siguiendo las instrucciones del fabricante; aplíquelo sobre la superficie que se va a limpiar.
PASO 2: Coloque el cabezal de cepillo deseado siguiendo las instrucciones de la sección “Montaje del juego de cepillos de limpieza eléctricos”.
PASO 3: Coloque las cerdas del cabezal del cepillo sobre la superficie.
PASO 4: Mientras sujeta firmemente el cuerpo principal del cepillo de limpieza, pulse el botón de encendido/apagado una vez para poner el dispositivo en marcha momentáneamente o deslice el botón de encendido/apagado hacia delante para mantener el cepillo de limpieza encendido.
PASO 5: Mueva lentamente el cepillo sobre la superficie sin ejercer presión; el cepillo de limpieza funciona mejor cuando se utiliza ligeramente sobre la superficie.
PASO 6: Apague el cepillo de limpieza deslizando el botón de encendido/apagado hacia atrás.
NOTA: Compruebe que el cabezal del cepillo está bien colocado antes de utilizar el cepillo de limpieza.
ADVERTENCIA: Para evitar el contacto de las salpicaduras de jabón o detergente con la piel o los ojos, utilice siempre guantes de goma y gafas protectoras cuando utilice el cepillo de limpieza o cuando instale o extraiga los cabezales del cepillo.

Almacenamiento

Antes de guardarlo en un lugar fresco y seco, asegúrese de que el cepillo de limpieza esté frío, limpio y seco.
Extraiga las pilas durante el almacenamiento para evitar fugas.

Especificaciones

Código del producto: LA082718
Pilas: 4 AA (no incluidas)
Revoluciones por minuto: 10,000 a 6 V ⎓ de potencia

Leggere attentamente le istruzioni e conservare il manuale per riferimento futuro. **IT**

Istruzioni di sicurezza

Durante l’uso di apparecchiature elettriche, è necessario attenersi alle precauzioni di sicurezza di base.
I bambini di età superiore a 8 anni e le persone con ridotte capacità fisiche, sensoriali o mentali oppure con un grado di conoscenza ed esperienza insufficiente possono utilizzare questo apparecchio solo in presenza di supervisione o una volta ricevute le istruzioni sul suo impiego e compresi i rischi a esso associati.
È necessario verificare che i bambini non giochino con l’apparecchio.
I bambini non possono effettuare operazioni di manutenzione e pulizia, a meno che non abbiano più di 8 anni e non siano in presenza di un supervisore.
Non utilizzare l’apparecchio per scopi diversi dall’uso previsto.
Prestare attenzione durante il montaggio di accessori con parti rotanti per evitare rischi di intrappolamento.
Questo apparecchio è destinato esclusivamente all’uso domestico, non a scopi commerciali.
ATTENZIONE: non utilizzare l’apparecchio con acqua calda o con detergenti caustici.

Sicurezza della batteria

Non cortocircuitare una pila o una batteria.
Non conservare le batterie e le pile in modo casuale in una scatola o in un cassetto in cui potrebbero essere cortocircuitate l’una dall’altra o da altri oggetti metallici.
Controllare che il vano batteria sia fissato saldamente.
Con questo prodotto è necessario utilizzare solo batterie di tipo identico o equivalente rispetto a quello consigliato.
Le batterie devono essere inserite con la polarità corretta.
Sostituire tutte le batterie contemporaneamente.
Rimuovere le batterie dal prodotto quando non viene utilizzato per un lungo periodo di tempo per evitare perdite.
In caso di fuoriuscita di liquidi dalle batterie, evitare qualsiasi contatto tra il liquido e la pelle o gli occhi. In caso di contatto, lavare l’area interessata con abbondante acqua e consultare un medico.
Tenere le batterie fuori dalla portata dei bambini.
In caso di ingestione di una pila o di una batteria, consultare immediatamente un medico.
Non ricaricare le batterie che non sono ricaricabili.
Non aprire, forare, smontare o danneggiare le batterie.
Non esporre le batterie a fonti di calore o fiamme, onde evitare esplosioni.
Non combinare batterie standard e alcaline (zinco-carbone) con batterie ricaricabili (idruro di nickel).
Per smaltire le batterie, portarle in un’apposita struttura per il riciclo. Per informazioni, contattare gli enti locali.
Questo prodotto richiede 4 batterie AA (non incluse).

Cura e manutenzione

FASE 1: pulire l’unità principale della spazzola con un panno morbido e umido e lasciarla asciugare completamente.
FASE 2: sciacquare le testine della spazzola in acqua calda. Lasciare asciugare completamente.
NOTA: la spazzola e le testine non sono adatte per l’uso in lavastoviglie.
È necessario pulire il prodotto e i suoi accessori dopo ogni uso.
AVVERTENZA: non utilizzare detergenti o pagliette dure o abrasive per pulire il prodotto, onde evitare possibili danni.
Non accendere la spazzola durante le operazioni di pulizia o manutenzione.
Non immergere l’unità principale in acqua o altri liquidi.

Istruzioni per l’uso
Installazione delle batterie

FASE 1: premere contemporaneamente entrambi i pulsanti di rilascio del coperchio delle batterie, quindi rimuovere il coperchio.
FASE 2: inserire 4 batterie AA (non incluse) in corrispondenza dei simboli riportati all’interno del vano batteria e del coperchio.
FASE 3: riposizionare il coperchio.

Montaggio del set di spazzole elettriche per pulire

FASE 1: scegliere la testina desiderata.
La testina a setole grandi è adatta per la pulizia di superfici più grandi (come piastrelle, fughe e cornici delle finestre).
La testina a setole piccole è adatta per la pulizia di fughe, prese, piani cottura e piccoli elettrodomestici.
La testina a setole morbide è adatta per la pulizia di superfici delicate (come acciaio inossidabile, pelle e tappezzeria).
La testina conica è adatta per la pulizia di angoli, fessure e altre aree difficili da raggiungere.
FASE 2: inserire la testina nell’adattatore allineando le linguette, spingendola verso il basso e ruotandola in senso orario fino a bloccarla in posizione.

Utilizzo del set di spazzole elettriche per pulire

FASE 1: diluire con acqua un prodotto detergente adatto (non incluso) seguendo le istruzioni del produttore; applicare sulla superficie da pulire.
FASE 2: montare la testina desiderata seguendo le istruzioni riportate nella sezione “Montaggio del set di spazzole elettriche per pulire”.
FASE 3: posizionare le setole della testina sulla superficie da pulire.
FASE 4: tenendo saldamente l’unità principale della spazzola, premere il pulsante di accensione/spegnimento una volta per un utilizzo veloce oppure fare scorrere il pulsante in avanti per mantenere la spazzola di pulizia accesa.
FASE 5: spostare lentamente la spazzola sulla superficie senza esercitare troppa pressione, per consentirne il funzionamento ottimale.
FASE 6: spegnere la spazzola facendo scorrere il pulsante di accensione/spegnimento all’indietro.
NOTA: assicurarsi che la testina della spazzola sia inserita correttamente prima di ogni uso.
AVVERTENZA: per evitare che il sapone o il detergente impiegato entri in contatto con la pelle e/o gli occhi, utilizzare sempre guanti di gomma e occhiali protettivi durante la pulizia o quando si installano o si rimuovono le testine.

Come riporre il prodotto

Controllare che la spazzola elettrica per pulire sia fredda, pulita e asciutta prima di riporla in un luogo fresco e asciutto. Rimuovere le batterie prima di riporre il prodotto per evitare perdite.

Specifiche

Codice prodotto: LA082718
Batterie: 4 AA (non incluse)
Rivoluzioni al minuto: 10,000 con un’alimentazione di 6 V ⎓

Prosimy dokładnie przeczytać niniejszą instrukcję i zachować ją na przyszłość. **PL**

Instrukcje bezpieczeństwa

Podczas używania urządzeń elektrycznych zawsze należy stosować podstawowe środki ostrożności.
To urządzenie może być używane przez dzieci w wieku od 8 lat oraz osoby o ograniczonych zdolnościach fizycznych, sensorycznych lub umysłowych, a także nieposiadające wiedzy lub doświadczenia w użytkowaniu tego typu urządzeń, pod warunkiem, że będą one nadzorowane lub zostaną poinstruowane na temat bezpiecznego korzystania z tego urządzenia oraz poinformowane o potencjalnych zagrożeniach.
Produkt nie jest przeznaczony do zabawy, dlatego dzieci powinny używać go pod nadzorem.
Dzieci nie powinny czyścić ani konserwować urządzenia, chyba że mają więcej niż 8 lat i są nadzorowane w trakcie tych czynności.
Nie wolno używać produktu do celów innych niż jego przeznaczenie.
Podczas podłączania akcesoriów z obracającymi się częściami należy zachować ostrożność, ponieważ może to spowodować zakleszczenie.
To urządzenie jest przeznaczone wyłącznie do użytku domowego. Nie należy go używać do celów komercyjnych.
UWAGA: nie używaj urządzenia z gorącą wodą lub żrącymi środkami czyszczącymi.

Bezpieczeństwo akumulatora

Nie zwierać ogniwa ani baterii.
Nie należy przechowywać ogniw ani baterii w sposób przypadkowy w skrzynce lub szufladzie, gdzie ich styki mogą się zewrzeć lub zostać zwarte przez inne metalowe przedmioty.
Sprawdzić, czy komora baterii jest prawidłowo zabezpieczona.
Do tego produktu należy wykorzystywać wyłącznie baterie zalecane przez producenta lub baterie podobnego typu.
Baterie należy wkładać z zachowaniem prawidłowej biegunowości.
Podczas wymiany baterii należy wymienić cały komplet.
Należy wyjąć baterie z urządzenia, gdy nie jest ono używane przez dłuższy czas, aby uniknąć wycieku ich zawartości.
W przypadku wycieku z baterii nie wolno dopuścić do kontaktu płynu ze skórą lub oczami. Jeżeli już doszło do kontaktu, należy przemyć miejsce kontaktu dużą ilością wody i skontaktować się z lekarzem.
Przechowywać akumulatory poza zasięgiem dzieci.
W przypadku połknięcia baterii lub ogniwa należy niezwłocznie skontaktować się z lekarzem.
Nie należy ładować baterii, które nie są do tego przeznaczone.
Akumulatorów nie wolno zgniatać, przebijać, rozbierać ani powodować innych uszkodzeń.
Nie wolno wystawiać akumulatorów na działanie wysokiej temperatury lub ognia, ponieważ mogą one wybuchnąć.
Nie należy mieszać baterii alkalicznych, standardowych (cynkowych) i akumulatorów (niklowo-wodorkowych).
Zużyte akumulatory należy przekazać do lokalnego punktu recyklingu. Więcej informacji można uzyskać w lokalnych biurach rządowych.
Ten produkt wymaga 4 baterii AA (do nabycia osobno).

Konserwacja

KROK 1: wytrzyj obudowę szczotek miękką, wilgotną szmatką i odczekaj, aż całkowicie wyschnie.
KROK 2: opłucz głowice pod ciepłą wodą. Pozostaw do całkowitego wyschnięcia.
UWAGA: szczotka i głowice nie nadają się do mycia w zmywarce.
Po każdym użyciu należy wyczyścić szczotkę i głowice.
Do czyszczenia produktu nie należy używać silnych lub ściernych detergentów ani drucianych zmywaków, ponieważ mogą one spowodować uszkodzenia.
Nie należy włączać szczotki podczas wykonywania jakichkolwiek czynności konserwacyjnych.
Nie należy zanurzać obudowy szczotki w wodzie ani innym płynie.

Instrukcja obsługi
Wkładanie baterii

KROK 1: naciśnij jednocześnie oba przyciski zwalniające pokrywkę baterii, a następnie zdejmij ją.
KROK 2: włóż 4 baterie AA (niedołączone do zestawu), umieszczając je zgodnie z symbolami znajdującymi się w komorze baterii i na nasadce.
KROK 3: załóż pokrywkę baterii.

Montaż zestawu elektrycznych szczotek do czyszczenia

KROK 1: wybierz żądaną głowicę.
Duża głowica z włosiem nadaje się do czyszczenia większych powierzchni, takich jak płytki, fugi i ramy okienne.
Mała głowica z włosiem nadaje się do czyszczenia fug, odpływów, płyt kuchennych i małych urządzeń.
Głowica z miękkim włosiem nadaje się do czyszczenia delikatnych powierzchni, takich jak stal nierdzewna, skóra i tapicerka.
Głowica stożkowa przeznaczona do czyszczenia narożników, szczelin i innych trudno dostępnych miejsc.
KROK 2: załóż głowicę na adapter nasadki, ustawiając wypustki w jednej linii, dociskając ją w dół i obracając w prawo, aż zablokuje się na swoim miejscu.

Korzystanie z zestawu elektrycznych szczotek do czyszczenia

KROK 1: rozcieńcz odpowiedni środek czyszczący (niedołączony do zestawu) wodą zgodnie z instrukcjami producenta; nałóż na powierzchnię, która ma zostać oczyszczona.
KROK 2: załóż wybraną głowicę zgodnie z instrukcjami zawartymi w części „Montaż zestawu elektrycznych szczotek do czyszczenia”.
KROK 3: umieść wisiące głowicy na powierzchni.
KROK 4: trzymając mocno główną część szczoteczki do czyszczenia, naciśnij przycisk włączania/wyłączania jeden raz, aby włączyć zasilanie, lub przesuń go do przodu, aby włączyć szczotkę.
KROK 5: powoli przesuwaj szczotką po powierzchni, nie dociskając urządzenia. Szczotka działa najlepiej, gdy lekko dotyka powierzchni.
KROK 6: wyłącz szczotkę, przesuwając wyłącznik do tyłu.
UWAGA: przed użyciem szczotki sprawdź, czy głowica jest prawidłowo założona.
OSTRZEŻENIE: aby uniknąć kontaktu detergentu lub mydła ze skórą i/lub oczami, podczas korzystania ze szczotki do czyszczenia oraz zakładania i zdejmowania głowic należy zawsze używać gumowych rękawic i okularów ochronnych.

Przechowywanie

Przed odłożeniem szczotki w suche i chłodne miejsce należy upewnić się, że urządzenie jest czyste, chłodne oraz suche.
Podczas przechowywania wyjąć akumulatory, aby zapobiec wyciekom.

Specyfikacje

Kod produktu: LA082718
Baterie: 4 x AA (niedołączone)
Obroty na minutę: 10,000 przy 6 V ⎓

Disposal of Waste Batteries and Electrical and Electronic Equipment

This symbol on the product, its batteries or its packaging means that this product and any batteries it contains must not be disposed of with household waste. Instead, it is the user’s responsibility to hand this over to an applicable collection point for the recycling of batteries and electrical and electronic equipment. This separate collection and recycling will help to conserve natural resources and prevent potential negative consequences for human health and the environment due to the possible presence of hazardous substances in batteries and electrical and electronic equipment, which could be caused by inappropriate disposal. Some retailers provide take-back services which allow the user to return exhausted equipment for appropriate disposal. **It is the user’s responsibility to delete any data on electrical and electronic equipment prior to disposal.** For more information about where to drop batteries, electrical and electronic waste off, please contact the local city/municipality office, household waste disposal service, or the retailer.

Élimination des piles usagées et des équipements électriques et électroniques

Ce symbole figurant sur le produit, ses piles ou son emballage, signifie que ce produit et toutes les piles qu’il contient ne doivent pas être jetés avec les ordures ménagères. Il est de la responsabilité de l’utilisateur de les remettre à un point de collecte approprié destiné au recyclage des piles et des équipements électriques et électroniques. Cette collecte sélective et ce recyclage contribuent à préserver les ressources naturelles et à prévenir les conséquences négatives potentielles sur la santé et l’environnement, liées à la présence possible de substances dangereuses dans les piles/batteries et les équipements électriques et électroniques, pouvant être causées par une élimination inadéquate des déchets. Certains revendeurs proposent des services de reprise qui permettent à l’utilisateur de renvoyer les équipements usagés pour une mise au rebut appropriée. **Il est de la responsabilité de l’utilisateur de supprimer toutes les données situées sur les équipements électriques et électroniques avant la mise au rebut.** Pour plus d’informations sur les centres de collecte des piles usagées et des déchets d’équipements électriques et électroniques, veuillez contacter votre mairie, votre déchetterie locale ou le revendeur du produit.

Weggooien van afgedankte batterijen en elektrische en elektronische apparatuur

Dit symbool op het product, de batterijen of de verpakking betekent dat dit product en de batterijen die het bevat, niet met het huishoudelijk afval mogen worden afgevoerd. In plaats daarvan is het de verantwoordelijkheid van de gebruiker om deze in te leveren bij een geschikt inzamelpunt voor het recyclen van batterijen en elektrische en elektronische apparatuur. Deze gescheiden inzameling en recycling draagt bij aan het behoud van natuurlijke hulpbronnen en voorkomt potentiële schade aan de volksgezondheid en het milieu, aangezien batterijen en elektrische en elektronische apparaten gevaarlijke stoffen kunnen bevatten die bij verkeerde afvalverwerking kunnen vrijkomen. Sommige verkopers bieden terugbrengdiensten aan waarmee de gebruiker kapotte apparatuur kan retourneren zodat de apparatuur op een juiste manier wordt weggegooid. **Het is de verantwoordelijkheid van de gebruiker om eventuele gegevens op elektrische en elektronische apparatuur te verwijderen voordat deze wordt afgevoerd**. Voor informatie over waar u batterijen en elektrische en elektronische apparatuur kunt inleveren, neemt u contact op met de gemeente, de afvalstoffendienst voor huishoudelijk afval of de verkoper.

Entsorgung von Altbatterien und Elektro- und Elektronikaltgeräten

Dieses Symbol auf dem Produkt, den Batterien oder der Verpackung bedeutet, dass dieses Produkt und alle darin enthaltenen Batterien nicht mit dem Hausmüll entsorgt werden dürfen. Die Entsorgung hat über eine geeignete Sammelstelle für das Recycling von Altbatterien und Elektro- und Elektronikaltgeräten zu erfolgen. Die separate Sammlung und das Recycling tragen dazu bei, natürliche Ressourcen zu schonen und potenzielle negative Folgen für die Gesundheit und die Umwelt zu vermeiden, da in Batterien sowie Elektro- und Elektronikaltgeräten Substanzen enthalten sind, die durch eine unsachgemäße Entsorgung die Umwelt gefährden. Einige Einzelhändler bieten Rücknahmen an. So können Benutzer am Lebensende angelangte Geräte zurückgeben und diese werden ordnungsgemäß entsorgt. **Der Benutzer ist dafür verantwortlich, vor der Entsorgung des Elektro- und Elektronikaltgerätes sämtliche Daten auf dem Gerät gelöscht werden**. Weitere Informationen zur sachgemäßen Entsorgung von Altbatterien sowie Elektro- und Elektronikaltgeräten erhalten Sie bei der örtlichen Stadtverwaltung, den städtischen Entsorgungsbetrieben oder beim Händler.

Eliminación de residuos de baterías y de equipos eléctricos y electrónicos

Este símbolo en el producto, en sus baterías o en su embalaje indica que dicho producto y cualquier batería que contenga no se deben desechar junto con la basura doméstica. Es responsabilidad del usuario depositarlo en un punto de recogida adecuado para el reciclaje de baterías y equipos eléctricos y electrónicos. Esta recogida y reciclaje por separado ayudará a conservar los recursos naturales y a evitar posibles consecuencias negativas para la salud humana y el medio ambiente debido a la posible presencia de sustancias peligrosas en las baterías y los equipos eléctricos y electrónicos, que podrían estar causados por una eliminación inadecuada. Algunos distribuidores ofrecen servicios de recogida que permiten al usuario devolver equipos agotados para una eliminación adecuada. **Es responsabilidad del usuario borrar los datos de los equipos eléctricos y electrónicos antes de su eliminación**. Para obtener más información acerca de dónde desechar las baterías y los residuos eléctricos y electrónicos, póngase en contacto con su autoridad local, con el servicio de recogida de residuos domésticos o con el distribuidor.

Smaltimento delle batterie e delle apparecchiature elettriche ed elettroniche

Questo simbolo sul prodotto, sulle batterie o sulla confezione indica che il prodotto e le batterie in esso contenute non devono essere smaltite insieme ai rifiuti domestici. È responsabilità dell’utente consegnarlo a un punto di raccolta preposto al riciclaggio delle batterie e delle apparecchiature elettriche ed elettroniche. La raccolta differenziata e il riciclaggio contribuiranno a preservare le risorse naturali e a prevenire conseguenze negative per la salute umana e l’ambiente a causa della possibile presenza, nei prodotti di scarto, di sostanze pericolose che potrebbero essere rilasciate da uno smaltimento inappropriato. Alcuni rivenditori forniscono un servizio di raccolta e smaltimento delle apparecchiature esauste. **È responsabilità dell’utente cancellare i dati memorizzati in apparecchiature elettriche ed elettroniche dello smaltimento**. Per ulteriori informazioni sui punti di smaltimento di batterie, i rifiuti elettrici ed elettronici, contattare l’ufficio locale della città/comune, il servizio di smaltimento dei rifiuti domestici o il rivenditore.

Utylizacja zużytych akumulatorów oraz urządzeń elektrycznych i elektronicznych

Ten symbol na produkcie, jego bateriach lub opakowaniach oznacza, że nie wolno wyrzucać ich razem z odpadami domowymi. Użytkownik jest natomiast odpowiedzialny za to, aby przekazać je do odpowiedniego punktu zbiórki w celu recyklingu akumulatorów oraz sprzętu elektrycznego i elektronicznego. Ten odrębny proces zbierania i recyklingu pomaga chronić zasoby naturalne i zapobiega potencjalnym negatywnym wpływom na zdrowie ludzkie i środowisko naturalne, wynikającym z możliwej obecności niebezpiecznych substancji w akumulatorach oraz sprzęcie elektrycznym i elektronicznym, które mogą być spowodowane niewłaściwą utylizacją. Niektórzy sprzedawcy detaliczni oferują usługi odbioru zużytego sprzętu, które umożliwiają użytkownikowi zwrot zużytego sprzętu w celu właściwej utylizacji. **Użytkownik jest odpowiedzialny za usunięcie wszelkich danych na urządzeniach elektrycznych i elektronicznych przed ich utylizacją**. Aby uzyskać więcej informacji na temat miejsc wyrzucania baterii, odpadów elektrycznych i elektronicznych, należy skontaktować się z lokalnym urzędem miasta/gminy, firmą zajmującą się utylizacją odpadów domowych lub sprzedawcą.

Manchester
OL9 0DD
United Kingdom
www.upgs.com

ULTIMATE PRODUCTS
HOME OF BRANDS

Artworker:	Dempsey Clarke
Date:	16/12/2022
Project Name:	LAC201117 UPG LA082718EU7
Type of Artwork:	Quick Start Guide
Size:	A3 1PP Double-sided
Software Used:	Indesign CC
Typefaces:	Avenir Next

- [ ] Cyan
- [ ] Magenta
- [ ] Yellow
- [x] Black
- [ ] PMS
- [ ] PMS
- [ ] PMS
- [ ] PMS

Artwork Version 1

Artwork Scale 1:1

©2023 UP Global Sourcing. All designs, images and artwork are the copyright of UP Global Sourcing. No copying, alterations or amendments to the artwork, design can be undertaken without prior written permission of UP Global Sourcing. Any costs incurred as a result of unauthorised amendments will be recovered from the supplier responsible.

DO NOT PRINT THIS PAGE
ARTWORK REFERENCE ONLY